Zentrale: Hans Hilscher GmbH.
Staudgasse 83 - A-1180 Wien
[T]: +43 1 4791175 - [F]: +43 1 4709051
www.margreiter-technik.at

Büro Deutschland: Hans Hilscher GmbH.
Schlierseer Straße 11 - 83735 Bayrischzell
[T]: +49 8023 9399950 - [F]: +49 8023 9399951
www.margreiter-technik.de

MARGREITER *TECHNIK*
Kennzeichnen - Verpacken - Plombieren - Prägen

[Federschlagpressen]

Prägepressen

Prägepressen sind besonders bei kleinen und mittleren Serien das optimale Werkzeug um Werkstücke, Typenschilder oder Kleinteile zu markieren.

Unsere Prägepressen sind als Federschlagpressen konzipiert, was dem Benutzer im Gegensatz zu Kniehebelpressen große Vorteile bietet. Mit dieser Feder kann die gewünschte Schlagstärke genau eingestellt werden und man erreicht - wenn einmal justiert - bei jedem Prägevorgang im gleichen Material die gleichen Prägeergebnisse.

Dank der großen Einbauhöhe ist die Verarbeitung von verschiedenen Bauteilen problemlos und einfach möglich. Dank des Vorspanneffektes kann das Werkstück exakt positioniert werden und wird außerdem nicht deformiert. Unsere Pressen sind sowohl in einer manuellen als auch in einer pneumatischen Ausführung erhältlich und eignen sich somit auch für größere Stückzahlen. Unsere Federschlagpressen sind in 3 unterschiedlichen Varianten erhältlich, die sich hauptsächlich durch die Schlagkraft unterscheiden.

Durch das komfortable Spannsystem können unterschiedliche Prägewerkzeuge in diesen Maschinen eingespannt werden. Maschinenstempel, Maschinentypenhalter und Prägewerke können somit mit diesen Pressen verwendet werden.

Mod. MB32V

Mod. MB20

Prägepresse MB15 + MB15V

Die Prägepresse Mod. MB15 ist die kleinste der 3 Prägepressen und verfügt über eine Schlagkraft von maximal 5kN. (0 - 500 kg). Sie ist für einfache Arbeiten in Materialien mit geringer Zugfestigkeit bzw. einfachen Zeichen geeignet.

Die Einbauhöhe kann zwischen 0 und 260 mm variieren. Die Aufnahmevorrichtung ist für einen Durchmesser von 8 mm vorgesehen.

Prägepresse MB20 bzw. MB20V

Die Prägepresse Mod. MB20 ist die mittlere Presse und eignet sich bereits für alltägliche Prägeaufgaben in Kunststoff und Metall.

Die maximale Schlagkraft von 30 kN (0-3000 kg) bietet ein gutes Preis-Leistungsverhältnis für eine große Zahl an Signierungen für mittlere Mengen. In der pneumatischen Ausführung ist diese Presse auch schon für ein großes Arbeitsaufkommen geeignet.

Die Einbauhöhe erreicht maximal 330 mm. Für diese Presse benötigt man einen Einspannzapfen mit 10 mm Durchmesser und einer Länge von 38 mm.

Prägepresse MB32 bzw. MB35V

Die Prägepressen MB32 bzw. MB35V sind unsere leistungsstärksten Federschlagpressen. Hier können die meisten Prägeaufgaben bewältigt werden, die maximale Schlagkraft dieser Maschine liegt bei 65 kN (0 - 6500 kg).

Mit 99 kg Gewicht ist die Maschine robust gebaut um ist auch unter harten Industriebedingungen einfach zu bedienen.

Die Einbauhöhe beträgt bei dieser Maschine 370 mm, die Aufnahmevorrichtung ist für einen Einspannzapfen von 16 mm Durchmesser und einer Länge von 48 mm geeignet.

Vorteile:

- Keine Materialdeformation durch Vorspanneffekt
- Maximale Sensibilität und Genauigkeit
- Einheitliche Markiertiefe
- Genaue Krafteinstellung von 0 kN
- einfache Verarbeitung von verschiedenförmigen Teilen
- hohe Produktionsgeschwindigkeit
- hohe Flexibilität durch genormte Aufnahme

Zentrale: Hans Hilscher GmbH.
Staudgasse 83 - A-1180 Wien
[T]: +43 1 4791175 - [F]: +43 1 4709051
www.margreiter-technik.at

Büro Deutschland: Hans Hilscher GmbH.
Schlierseer Straße 11 - 83735 Bayrischzell
[T]: +49 8023 9399950 - [F]: +49 8023 9399951
www.margreiter-technik.de

MARGREITER *TECHNIK*
Kennzeichnen - Verpacken - Plombieren - Prägen

[Federschlagpressen]

Prägepressen

Prägepressen - Technische Daten

	MB 15	MB 20	MB 32
Schlagkraft-Bereich	500 kg (5 kN)	3000 kg (30 kN)	6500 kg (65 kN)
Einbauhöhe (max)	0 - 260 mm	0 - 323 mm	0 - 390 mm
Nettogewicht	10 kg	33 kg	99 kg
Aufnahme Durchmesser	8 mm	10 mm	16 mm
Aufnahme Länge	32 mm	38 mm	48 mm
T-Nutengröße (DIN 650)	6 mm	8 mm	12 mm
Gesamthub Schlagspindel	35 mm	61 mm	106 mm
Leerhub Schlagspindel	10 mm	18 mm	22 mm
Markierhub-Bereich	0 - 25 mm	0 - 43 mm	0 - 84 mm

Mod. MB20V

Mod. MB20

Prägepressen - Zeichnung

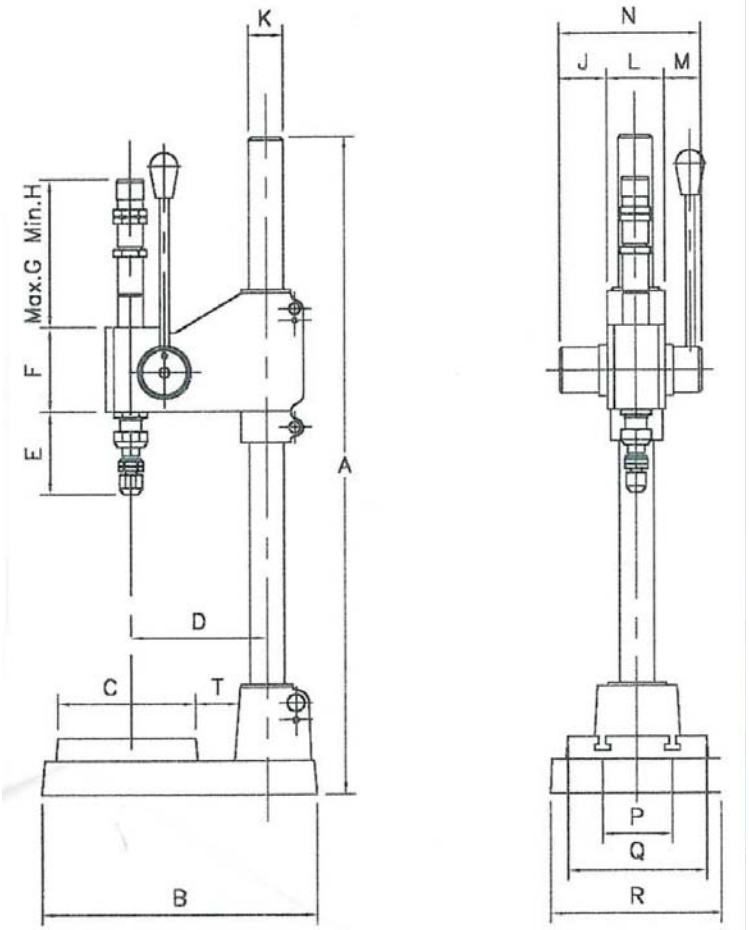

Zeichnungen und technische Daten können ohne Avisierung verändert werden.

Prägebeispiel:

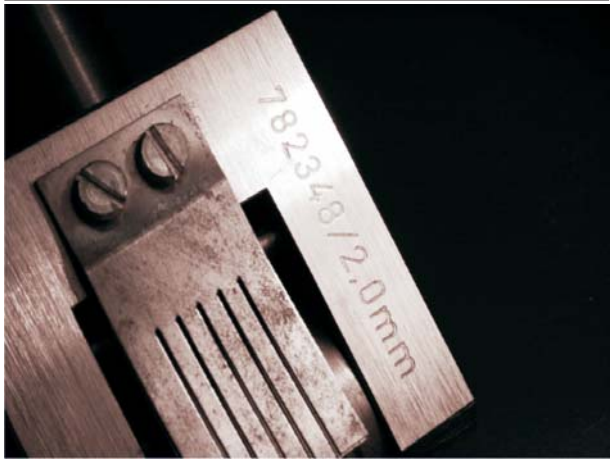

Prägepressen - Dimensionen

	A	B	C	D	E	F	G	H	K	J	L	M	N	P	Q	R	T
MB15	454	215	102	112	48	58	130	100	30	28	48	30	106	50	102	130	40
MB20	653	316	162	160	115	102	190	160	42	56	65	44	165	80	162	203	50
MB32	858	445	224	230	155	181	340	320	70	66	106	59	231	120	224	280	70

(Alle Angaben in mm)

Zentrale: Hans Hilscher GmbH.
Staudgasse 83 - A-1180 Wien
[T]: +43 1 4791175 - [F]: +43 1 4709051
www.margreiter-technik.at

Büro Deutschland: Hans Hilscher GmbH.
Schlierseer Straße 11 - 83735 Bayrischzell
[T]: +49 8023 9399950 - [F]: +49 8023 9399951
www.margreiter-technik.de

MARGREITER *TECHNIK*
Kennzeichnen - Verpacken - Plombieren - Prägen

[Federschlagpressen]

Prägepressen

Prägepressen - Technische Daten

	MB 15V	MB 20V	MB 32V
Schlagkraft-Bereich	500 kg (5 kN)	3000 kg (30 kN)	6500 kg (65 kN)
Einbauhöhe (max)	0 - 175 mm	0 - 265 mm	0 - 300 mm
Nettogewicht	14.5 kg	53 kg	162 kg
Aufnahme Durchmesser	8 mm	10 mm	16 mm
Aufnahme Länge	32 mm	38 mm	48 mm
T-Nutengröße (DIN 650)	6 mm	8 mm	12 mm
Gesamthub Schlagspindel	22 mm	60 mm	80 mm
Leerhub Schlagspindel	8 mm	18 mm	22 mm
Markierhub-Bereich	0 - 14 mm	0 - 42 mm	0 - 58 mm
Luftdruck (max.)	10 bar	10 bar	10 bar
Luftverbrauch pro Schlag	0.18dm³ (4bar)	1.05dm³ (6bar)	1.67dm³ (6bar)

Mod. MB32V

Mod. MB20

Prägepressen - Zeichnung

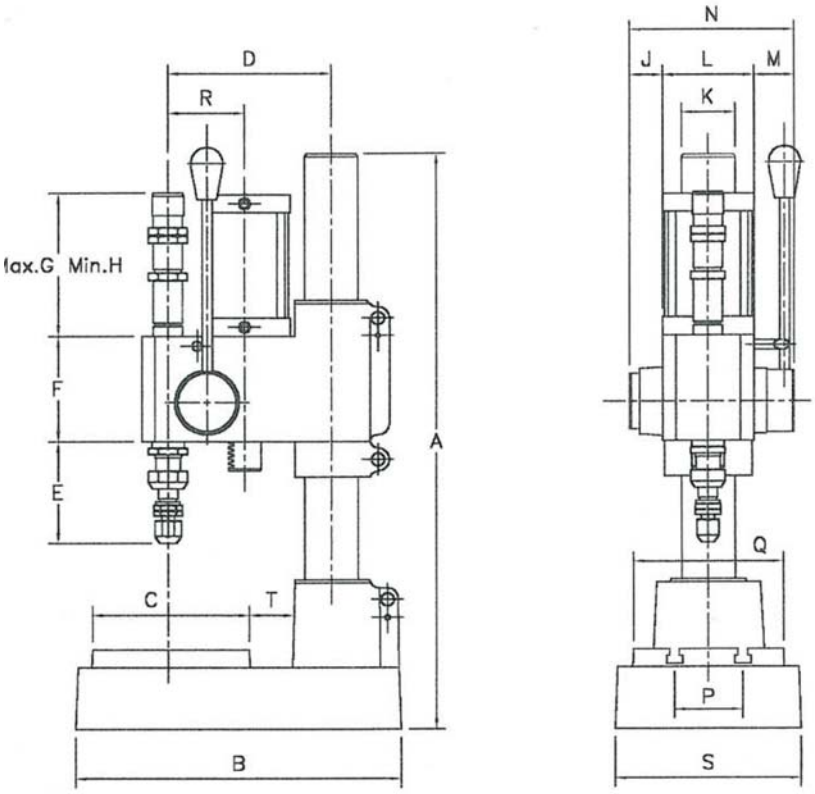

Zeichnungen und technische Daten können ohne Avisierung verändert werden.

Prägebeispiel:

Prägepressen - Dimensionen

	A	B	C	D	E	F	G	H	K	J	L	M	N	P	Q	R	S	T
MB15V	375	225	110	113	48	67	121	91	36	22	58	30	110	50	110	170	240	30
MB20V	630	360	170	180	120	116	162	132	60	38	102	45	185	80	170	85	200	50
MB32V	840	503	240	260	155	180	340	320	100	40	170	52	262	120	240	112	300	70

(Alle Angaben in mm)

Zentrale: Hans Hilscher GmbH.
Staudgasse 83 - A-1180 Wien
[T]: +43 1 4791175 - [F]: +43 1 4709051
www.margreiter-technik.at

Büro Deutschland: Hans Hilscher GmbH.
Schlierseer Straße 11 - 83735 Bayrischzell
[T]: +49 8023 9399950 - [F]: +49 8023 9399951
www.margreiter-technik.de

MARGREITER *TECHNIK*
Kennzeichnen - Verpacken - Plombieren - Prägen

[Federschlageinheit]

Schlageinheiten sind bestens für den Einbau in Produktionsanlagen und Fertigungsstraßen geeignet. Sie können in jeder beliebigen Lage und an jedem beliebigen Punkt innerhalb des Markierhubbereiches ausgelöst werden.

Auch für diese Schlageinheiten stehen eine große Zahl an Prägewerkzeugen (Maschinenstempel, Typenhalter, Prägewerke) zur Verfügung.

Schlageinheiten - Technische Daten

	MB 19V	MB 21V	MB35V
Schlagkraft-Bereich	500 kg (5 kN)	3000 kg (30 kN)	6500 kg (65 kN)
Nettogewicht	2 kg	10 kg	38 kg
Aufnahme Durchmesser	8 mm	10 mm	16 mm
Aufnahme Länge	32 mm	38 mm	48 mm
Gesamthub Schlagspindel	32 mm	67 mm	110 mm
Leerhub Schlagspindel	8 mm	18 mm	25 mm
Markierhub-Bereich	0 - 24 mm	0 - 49 mm	0 - 85 mm
Luftdruck (max.)	10 bar	10 bar	10 bar
Luftverbrauch pro Schlag	0.22dm³ (4bar)	1.05dm³ (6bar)	2.73dm³ (6bar)

Schlageinheiten - Zeichnung

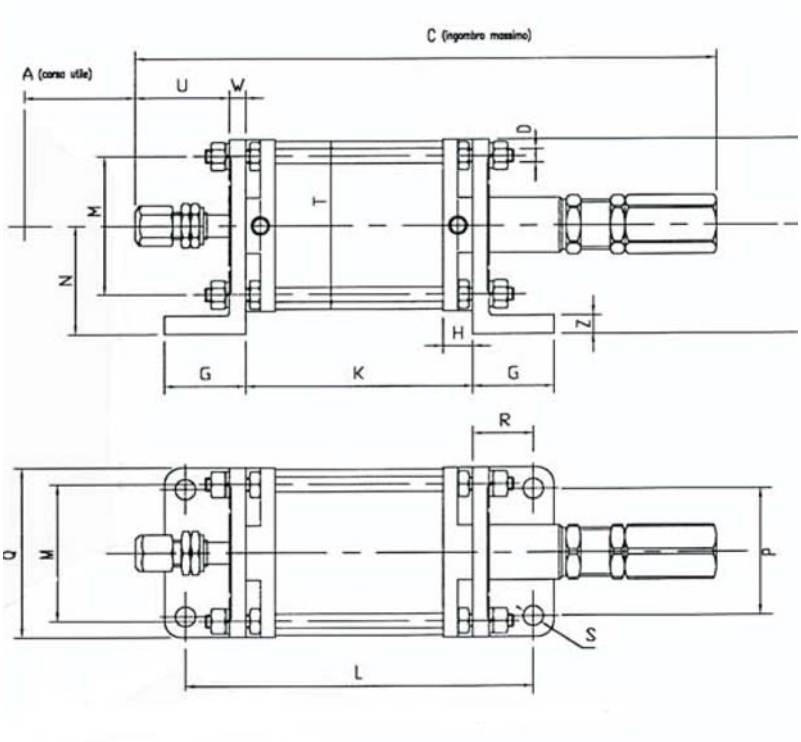

Prägebeispiel:

Schlageinheiten - Dimensionen

	A	C	D	E	G	H	K	L	M	N	P	W	R	S	T	U	W	Z
MB19V	48	260	M8	78	45	14	88	158	50	45	45	65	35	10.5	32.5	45	10	10
MB21V	88	407	M10	130	55	20	151	238	90	73	90	115	43	14	73	65	12	12
MB35V	105	841	M16	216	86	30	232	268	140	125	140	180	66	17	92	134	27	25

(Alle Angaben in mm)

Zentrale: Hans Hilscher GmbH.
Staudgasse 83 - A-1180 Wien
[T]: +43 1 4791175 - [F]: +43 1 4709051
www.margreiter-technik.at

Büro Deutschland: Hans Hilscher GmbH.
Schlierseer Straße 11 - 83735 Bayrischzell
[T]: +49 8023 9399950 - [F]: +49 8023 9399951
www.margreiter-technik.de

MARGREITER *TECHNIK*
Kennzeichnen - Verpacken - Plombieren - Prägen

[Prägepressen]

Sonderprägepressen

Zahnstangenpressen

Zahnstangenpressen sind Pressen, bei denen der Prägevorgang konstant stattfindet. Beim Zahnstangenantrieb greift ein Zahnrad in eine Zahnstange und erlaubt so eine Kraftübertragung vom Handhebel auf den Prägekopf. Eine Drehbewegung wird so in eine lineare Bewegung umgewandelt.

Diese Pressen haben mehrere Vorteile. Erstens kann die übertragene Kraft feinfühlig vom Bediener bestimmt werden. Zweitens kann die Dauer des Prägedruckes frei gewählt werden, was besonders bei Heissprägepressen und anderen Anwendungen notwendig ist.

Die pneumatischen Maschinen werden mit zwei Sicherheitsknöpfen geliefert und entsprechen somit den CE-Vorschriften.

Wie auch bei den Federschlagpressen können diese Maschinen sowohl mit Maschinenstempel als auch mit Maschinentypenhaltern und Prägewerken ausgestattet werden.

Heissprägepressen

Heissprägepressen sind Prägepressen, bei denen der Schriftzug mit Hilfe einer Heissprägefolie auf das zu markierende Werkstück aufgebracht wird.

Je nach Material kann die Hitze mit Hilfe eines Thermostats reguliert und angepasst werden. Unsere Heissprägepressen sind sowohl manuell als auch pneumatisch erhältlich. Ebenfalls zu diesen Maschinen gibt es Folientransportsysteme in unterschiedlichen Ausführungen.

Die Markierung selbst wird wie auch bei den anderen Pressen durch Prägetypen, Maschinenstempel, Maschinentypenhalter oder Prägewerke aufgebracht. Wichtig ist, dass die Prägestempel nicht scharfkantig graviert sind sondern eine bestimmte Fläche (stumpfe Gravur) aufweisen. Somit wird das Prägeergebnis fetter und besser lesbar.

Diese Art der Prägung wird hauptsächlich für Leder, Papier, Kunststoffe und Holz eingesetzt. Besonders für Leder und Holz können diese Maschinen auch ohne Heissprägefolie verwendet werden, da Holz und Leder durch die Hitze schwarz verfärbt werden.

Kaltprägepressen

Kaltprägepressen funktionieren wie normale Zahnstangenpressen, nur dass der Schriftzug über Kaltprägefolien auf das Werkstück aufgebracht wird.

Im Gegensatz zu den Heissprägepressen benötigt der Prägeaufsatz keine zusätzliche Hitze sondern die Markierung wird über spezielle Kaltprägefolien aufgebracht.

Unsere Kaltprägepressen sind sowohl manuell als auch pneumatisch erhältlich. Ebenfalls zu diesen Maschinen gibt es Folientransportsysteme in unterschiedlichen Ausführungen.

MB20P

MB20E

Zentrale: Hans Hilscher GmbH.
Staudgasse 83 - A-1180 Wien
[T]: +43 1 4791175 - [F]: +43 1 4709051
www.margreiter-technik.at

Büro Deutschland: Hans Hilscher GmbH.
Schlierseer Straße 11 - 83735 Bayrischzell
[T]: +49 8023 9399950 - [F]: +49 8023 9399951
www.margreiter-technik.de

MARGREITER *TECHNIK*
Kennzeichnen - Verpacken - Plombieren - Prägen

[Prägepressen]

Schlageinheiten

Markierstift "Micro"

Unsere Markierstifte "Micro" sind ein portables Gerät zum Markieren von einzelnen Buchstaben oder Zeichen. Der Micro ist unglaublich vielseitig, schnell und praktisch. Mit einer einstellbaren Schlagleistung von 5 - 50 kg ist ein für viele Kontrollmarkierungen absolut ausreichend. Der Schlag wird durch den Druck von Hand ausgelöst.

Der Markierstift "Micro" kann wahlweise mit Körnerspitzen, Ziffern und Zahlen in 2.5 mm Schrifthöhe sowie den Sonderzeichen wie in nebenstehender Abbildung ersichtlich geliefert werden.

In Sonderausführung können die Symbole, Buchstaben und Ziffern auch bis zu einer Schrifthöhe von 3 mm gefertigt werden. Auch spezielle Kundenvorgaben können berücksichtigt werden.

Die Markierstifte "Micro" sind aus Metall und werden in schwarz geliefert.

Schlageinheiten - Zeichnung

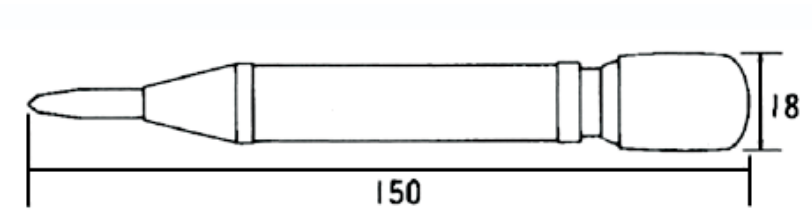

Symbole

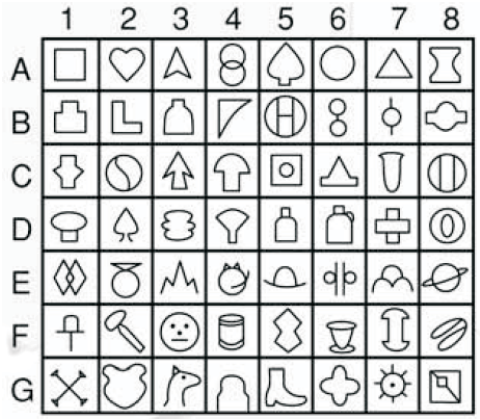

Markiereinsätze "Micro"

Zentrale: Hans Hilscher GmbH.
Staudgasse 83 - A-1180 Wien
[T]: +43 1 4791175 - [F]: +43 1 4709051
www.margreiter-technik.at

Büro Deutschland: Hans Hilscher GmbH.
Schlierseer Straße 11 - 83735 Bayrischzell
[T]: +49 8023 9399950 - [F]: +49 8023 9399951
www.margreiter-technik.de

MARGREITER *TECHNIK*
Kennzeichnen - Verpacken - Plombieren - Prägen

[Prägepressen]

Abrollmarkiermaschinen

Abrollmarkiermaschinen

Das Prägen von runden Körpern ist mit Stahltypen, Prägewerken oder Schlagstempel nur sehr eingeschränkt möglich.

Eine Lösung für dieses Problem bieten Abrollmarkiermaschinen, die runde Werkstücke mit unterschiedlichen Durchmessern markieren können. Hier kommen zwei unterschiedliche Verfahren zur Anwendung. Im ersten Verfahren ist der Prägestempel fix, das Werkstück liegt lose auf zwei Walzen und wird am Prägestempel mit einem Transportschlitten vorbeigeschoben. Im zweiten Verfahren wird der Prägestempel am Werkstück vorbeigeführt. Auch hier sitzt das Werkstück auf zwei Walzen und ist frei bewegbar. Das Werkstück selbst bleibt immer am gleichen Platz, kann sich aber in den Walzen frei drehen. Durch Traktion, der durch den beweglichen Prägeschlitten ausgelöst wird, wird das runde Werkstück markiert.

Je nach Durchmesser und Anwendungsfall stehen unterschiedliche Maschinen zur Verfügung, die entweder händisch oder elektrisch betrieben werden.

Händische Abrollmarkiermaschine - AM40M

Mit der manuellen Abrollmarkiermaschine Mod. MB41M können sowohl runde Vollkörper als auch dünnwandige Hohlkörper mit einem Durchmesser von 8 bis 60 mm markiert werden.

Je nach Werkstück stehen zwei unterschiedliche Aufnahmen zur Verfügung. Vollkörper werden mit dem 2-Rollen-Support RB2k markiert, dünnwandige Büchsen oder Rohrteile mit dem Aufstecksupport DVk.

Als Prägeaufsatz können entweder Typenhalter (einzeilig oder mehrzeilig) oder Prägewerke verwendet werden.

Mod. MB41M

Abmessungen:

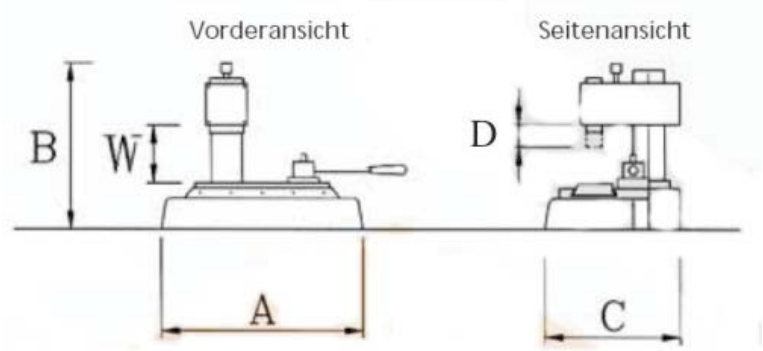

					max.		max
A	**B**	**C**	**D**	**W**	**DM**	**Gewicht**	**Schlittenhub**
295	300	240	30	125	65	35	100
					(mm)	(kg)	(mm)

Zubehör für Mod. MB41M

AM RB2k

AM DVk

Zentrale: Hans Hilscher GmbH.
Staudgasse 83 - A-1180 Wien
[T]: +43 1 4791175 - [F]: +43 1 4709051
www.margreiter-technik.at

Büro Deutschland: Hans Hilscher GmbH.
Schlierseer Straße 11 - 83735 Bayrischzell
[T]: +49 8023 9399950 - [F]: +49 8023 9399951
www.margreiter-technik.de

MARGREITER *TECHNIK*
Kennzeichnen - Verpacken - Plombieren - Prägen

[Prägepressen]

Abrollmarkiermaschinen

Elektrische Abrollmarkiermaschine MB41E

Die Abrollmarkiermaschine Mod. MB41E ist ähnlich aufgebaut wie das Modell MB41M, nur passiert der Vorschub hier mit durch einen elektrischen Motor. Eine Zweihand-Sicherungssteuerung ist im Tischgestell integriert.

Werkstücke mit einem Durchmesser zwischen 8 und 60 mm Durchmesser können mit dieser Maschine mühelos geprägt werden. Auch hier können Typenhalter mit Stahltypen, Prägewerke oder Maschinenstempel eingespannt werden.

Diese Markiermaschine ist hervorragend in automatisierten Produktionslinien geeignet.

Abmessungen

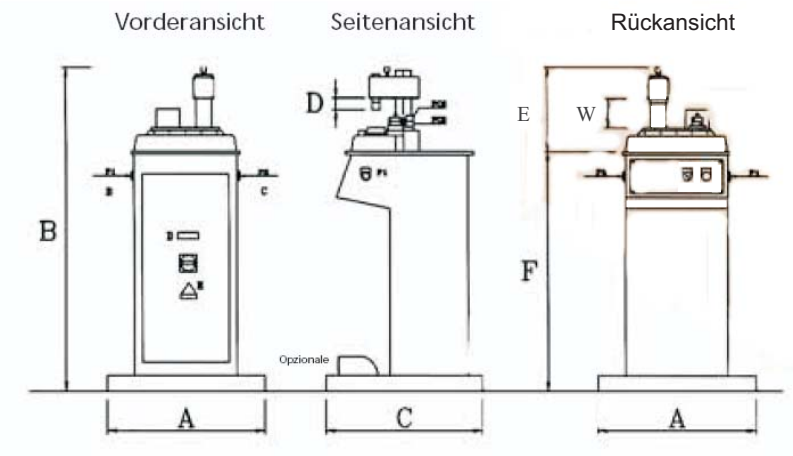

A	B	C	D	E	F	W
600	1090	600	30	300	760	125

max		max.		
DM	Gewicht	Schlittenhub	Motor	
65	110	100	380	
(mm)	(kg)	(mm)	(Volt)	

Zubehör für Mod. MB41E

AM RB2k

AM DVk

Prägebeispiel:

Zentrale: Hans Hilscher GmbH.
Staudgasse 83 - A-1180 Wien
[T]: +43 1 4791175 - [F]: +43 1 4709051
www.margreiter-technik.at

Büro Deutschland: Hans Hilscher GmbH.
Schlierseer Straße 11 - 83735 Bayrischzell
[T]: +49 8023 9399950 - [F]: +49 8023 9399951
www.margreiter-technik.de

MARGREITER *TECHNIK*
Kennzeichnen - Verpacken - Plombieren - Prägen

[Prägepressen]

Abrollmarkiermaschinen

Händische Abrollmarkiermaschine MB71M

Die Markiermaschine Mod. MB71M ist eine Abrollmarkiermaschine, mit der man verschiedenförmige Rundteile bis zu einem Durchmesser von 110 mm markieren kann.

Die Markiertife kann einfach eingestellt werden. Bei großen Durchmesserdifferenzen kann man die Auflageplatten mit einer Ausgleichsfeder ausrüsten um einheitliche Markiertiefen zu erreichen.

Auch diese Maschine kann mit einer umfassenden Sortiment an Standard-Zubehör betrieben werden.

MB71M

Abmessungen MB71M

					max.		max
A	**B**	**C**	**D**	**W**	**DM**	**Gewicht**	**Schlittenhub**
340	830	310	125	235	110	126	180
					(mm)	(kg)	(mm)

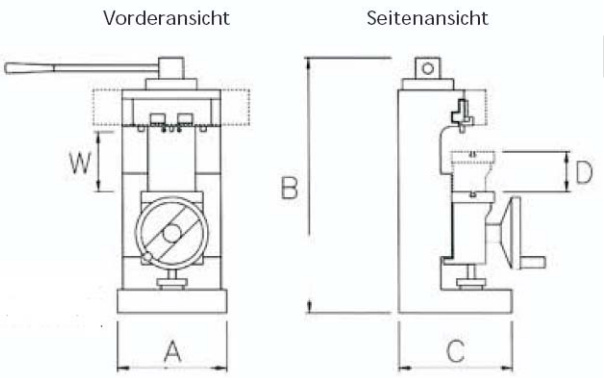

Elektrische Abrollmarkiermaschine MB71E

Die Abrollmarkiermaschine MB71E verfügt über einen elektrischen Antrieb und erleichtert das Markieren von verschiedenförmigen Rundteilen bis zu einem Durchmesser von 110 mm.

Wie bei dem händischen Modell MB71M ist auch hier die Einstellung der Markiertiefe sehr einfach, Ausgleichsfedern bei der Auflageplatte erlauben auch bei unterschiedlich großen Durchmessern eine einheitliche Markiertiefe.

Die elektrische Zweihandsteuerung, die im Tischgestell (TG2) integriert ist, ermöglicht einen sicheren Betrieb dieser Maschine.

Zeichnung MB71E

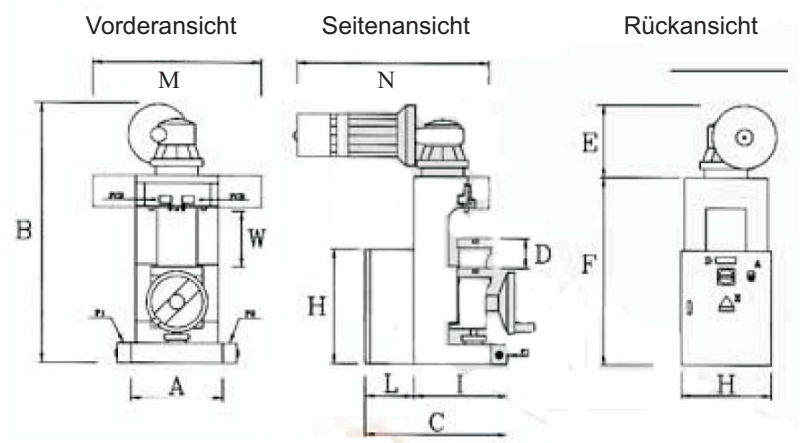

MB71E

Abmessungen MB71E

A	B	C	D	E	F	G	H	I	L	M	N	W
360	1020	500	125	230	730	350	450	310	190	480	560	235

max.			max.	Abstand zw.
DM	**Gewicht**	**Motor**	**Schlittenhub**	**den Säulen**
110	138	380	180	130
(mm)	(kg)	(V)	(mm)	(mm)

Zentrale: Hans Hilscher GmbH.
Staudgasse 83 - A-1180 Wien
[T]: +43 1 4791175 - [F]: +43 1 4709051
www.margreiter-technik.at

Büro Deutschland: Hans Hilscher GmbH.
Schlierseer Straße 11 - 83735 Bayrischzell
[T]: +49 8023 9399950 - [F]: +49 8023 9399951
www.margreiter-technik.de

MARGREITER *TECHNIK*
Kennzeichnen - Verpacken - Plombieren - Prägen

[Prägepressen]

Abrollmarkiermaschinen

Elektrische Abrollmarkiermaschine MB71EP

Die Prägemaschine Mod. MB71EP entspricht dem Modell MB71E, nur erfolgt die Anpressbewegung mit einem pneumatischen Zylinder. So kann eine kontinuierlich gleichbleibende Markierung der Werkstücke erreicht werden.

Zeichnung Mod. MB71EP

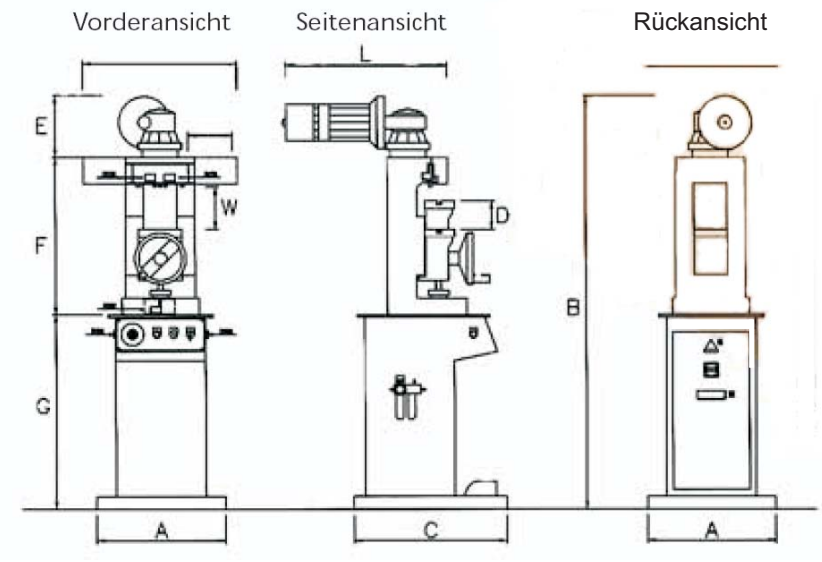

Abmessung

A	B	C	D	E	F	G	H	I	L	M	N	W
600	1730	600	125	230	730	760	-	480	560	-	-	235

max. DM	Gewicht	Motor	max. Schlittenhub	Abstand zw. den Säulen	Luft-Druck
110	230	380	180	130	6-8
(mm)	(kg)	(V)	(mm)	(mm)	(bar)

MB71EP

MB71EU

Markiereinheit MB71EU

Die Markiermaschine MB71EU ist eine elektrische Markiereinheit mit Schlittenbewegung. Diese Bewegung wird durch einen Getriebemotor ausgelöst und ermöglicht einfaches Markieren von zylindrischen, konischen und flachen Teilen.

Die MB71EU ist speziell für den Einsatz in Produktionsstraßen entwickelt.

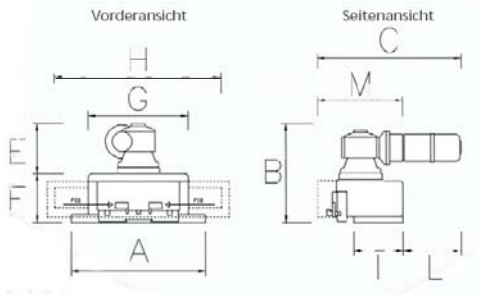

Abmessungen MB71EU

A	B	C	E	F	G	H	I	L	M	W
400	450	560	290	160	295	425	130	250	215	-

max. DM	Gewicht	Motor	max. Schlittenhub	Abstand zw. den Säulen
-	50	380	180	-
(mm)	(kg)	(V)	(mm)	(mm)

Zentrale: Hans Hilscher GmbH.
Staudgasse 83 - A-1180 Wien
[T]: +43 1 4791175 - [F]: +43 1 4709051
www.margreiter-technik.at

Büro Deutschland: Hans Hilscher GmbH.
Schlierseer Straße 11 - 83735 Bayrischzell
[T]: +49 8023 9399950 - [F]: +49 8023 9399951
www.margreiter-technik.de

MARGREITER *TECHNIK*
Kennzeichnen - Verpacken - Plombieren - Prägen

[Prägepressen]

Abrollmarkiermaschinen

Horizontale Abrollmarkiermaschine MB76E

Die Abrollmarkiermaschine MB76E bzw. MB76EP eignet sich hervorragend zum Markieren von horizontal liegenden Rundteilen und Flanschen. Der Durchmesser dieser Werkstücke kann bis zu 650 mm betragen. Das Werkstück wird über ein Tellerfederpaket gegen das Prägewerkzeug gepresst. Das Be- und Entladen der Maschine erfolgt manuell, über eine Zweihand-Sicherheitsauslösung wird der Prägevorgang ausgelöst.

Mit dieser Maschine können über Typenhalter, Prägewerke oder Maschinenstempel Schriftzüge bis zu einer Länge von 180 mm ein- oder mehrzeilig geprägt werden.

Um besonderes tiefe Beschriftungen zu erreichen, kann die Prägebewegung mit einer Repetierschaltung mehrmals wiederholt werden.

Die Abrollmarkiermaschine Mod. MB76 ist in zwei Versionen erhältlich. Neben der Standardmaschine mit elektrischem Antrieb (MB76E) ist diese Maschine auch mit pneumatischer Materialannäherung an den Markierkopf erhältlich (MB76EB).

MB71EP

Zeichnung

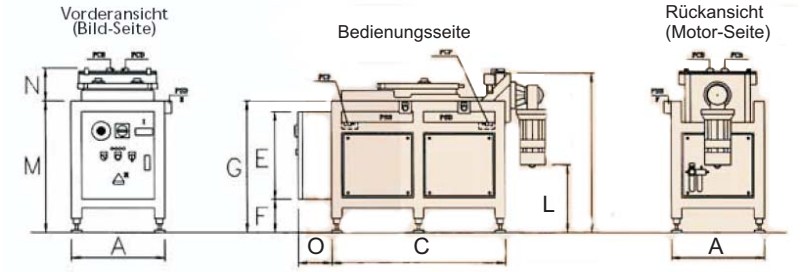

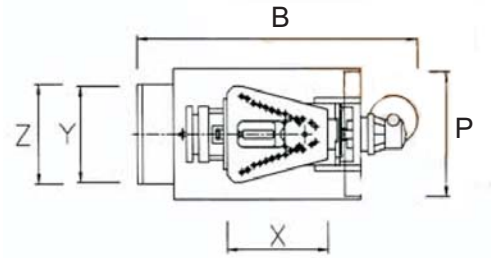

MB76E (Oberansicht)

MB76E + MB76EP - Abmessungen

A	B	C	E	F	G	I	L	M	N	O	P	X	Y	Z
530	1170	1000	500	190	750	910	380	750	190	190	480	470	350	440

max.			max.	Abstand zw.
DM	Gewicht	Motor	Schlittenhub	den Säulen
600	360	380	290	130
(mm)	(kg)	(V)	(mm)	(mm)

A	B	C	E	F	G	I	L	M	N	O	P	X	Y	Z
530	1170	1000	500	190	750	910	380	750	190	190	480	470	350	440

max.			max.	Abstand zw.	Luft-
DM	Gewicht	Motor	Schlittenhub	den Säulen	Druck
600	360	380	290	360	6-8
(mm)	(kg)	(V)	(mm)	(mm)	(bar)

Zentrale: Hans Hilscher GmbH.
Staudgasse 83 - A-1180 Wien
[T]: +43 1 4791175 - [F]: +43 1 4709051
www.margreiter-technik.at

Büro Deutschland: Hans Hilscher GmbH.
Schlierseer Straße 11 - 83735 Bayrischzell
[T]: +49 8023 9399950 - [F]: +49 8023 9399951
www.margreiter-technik.de

MARGREITER *TECHNIK*
Kennzeichnen - Verpacken - Plombieren - Prägen

[Prägepressen]

Abrollmarkiermaschinen

Sonder-Abrollmarkiermaschine MB76S

Die Abrollmarkiermaschine MB76S ist eine Spezialabrollprese für vertikal "stehende" Rundteile, Ringe und ähnliche Werkstücke mit einem Durchmesser von bis zu 1000 mm.

Mit dieser Maschine können über Typenhalter, Prägewerke oder Maschinenstempel Schriftzüge bis zu einer Länge von 180 mm ein- oder mehrzeilig geprägt werden.

Um besonderes tiefe Beschriftungen zu erreichen, kann die Prägebewegung mit einer Repetierschaltung mehrmals wiederholt werden.

Die Abrollmarkiermaschine Mod. MB76 ist in drei Versionen erhältlich. Neben den Standardmaschinen mit manuellem Antrieb (MB76SM) und elektrischem Antrieb (MB76SE) ist diese Maschine auch mit pneumatischer Materialannäherung an den Markierkopf erhältlich (MB76SEP).

Zeichnung

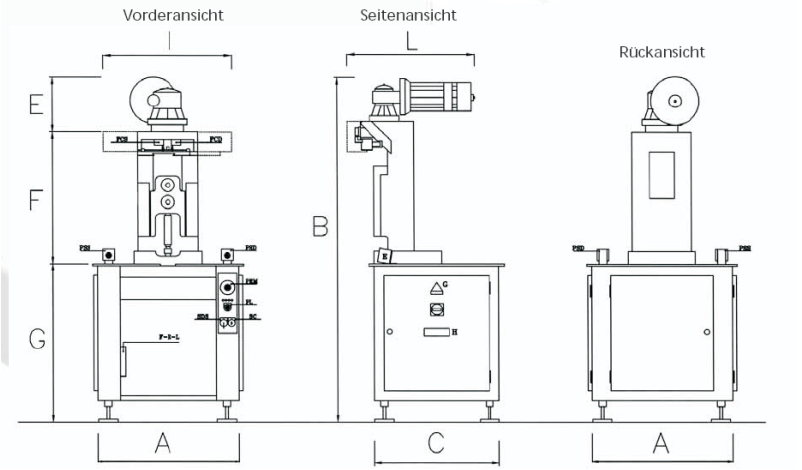

MB76SE - Abmessungen

A	B	C	E	F	G	H	I	L	M	W
730	1785	650	280	685	820	-	480	560	-	-

max. DM	Gewicht	Motor	max. Schlittenhub	Abstand zw. den Säulen
1000	300	380	180	130
(mm)	(kg)	(V)	(mm)	(mm)

MB76SEP - Abmessungen

A	B	C	E	F	G	H	I	L	M	W
730	1785	650	280	685	820	-	480	560	-	-

max. DM	Gewicht	Motor	max. Schlittenhub	Abstand zw. den Säulen	Luft-Druck
1000	300	380	180	130	6-8
(mm)	(kg)	(V)	(mm)	(mm)	(bar)

MB76S

Zentrale: Hans Hilscher GmbH.
Staudgasse 83 - A-1180 Wien
[T]: +43 1 4791175 - [F]: +43 1 4709051
www.margreiter-technik.at

Büro Deutschland: Hans Hilscher GmbH.
Schlierseer Straße 11 - 83735 Bayrischzell
[T]: +49 8023 9399950 - [F]: +49 8023 9399951
www.margreiter-technik.de

MARGREITER *TECHNIK*
Kennzeichnen - Verpacken - Plombieren - Prägen

[Prägepressen]

Abrollmarkiermaschinen

Rollenbock S2R

Die Rollenböcke S2R und S2R mini werden zum Beschriften in Abrollmarkiermaschinen verwendet. Das Werkstück, das auf dem Rollenbock aufliegt, wird durch den Markierkopf beim Beschriftungsprozess gedreht.

Der Rollenbock S2Rv ist seitlich stufenweise verstellbar. So kann der Rollenbock optimal auf den Durchmesser der zu prägenden Rundteile eingestellt werden.

Das Modell S3R ist ein Rollenbock mit 3 Rollen und einer Seitenführung. Mit diesem Aufsatz können Stäbe und Profile auf der Abrollmarkiermaschine MB71CE markiert werden. Zusätzlich kann bei diesem Rollenbock die mittlere Rolle als Beschriftungsrolle verwendet werden um in einem Arbeitsgang auf 2 Seiten Markierungen

S2R und S2R mini

Zeichnung S2R

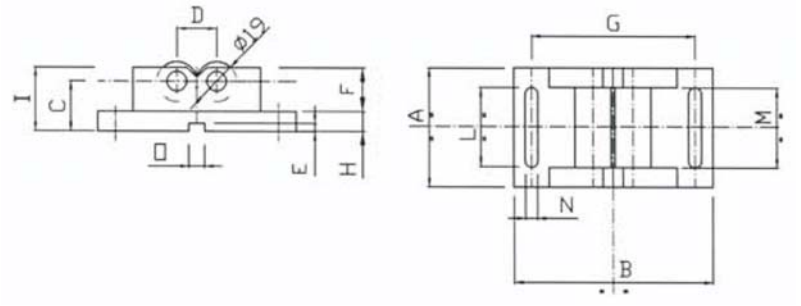

S2RV

Zeichnung S2Rv

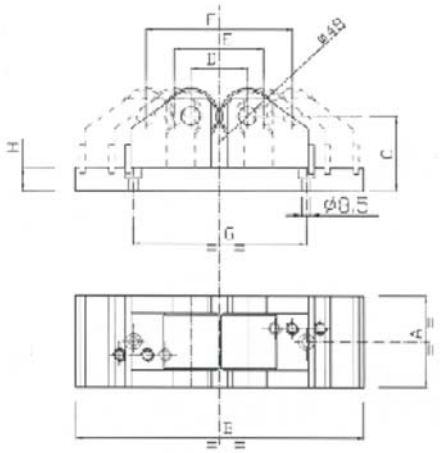

S3R

Abmessung

	A	B	C	D	E	F	G	H	I	L	M	N	O	Rl.
S2R	80	170	48	42.5	-	44	140	19	64	65	50	13	-	39
S2Rm	60	100	25	20,2	4	22	80	10	32	40	40	6,5	8	19
S2Rv	80	250	65	40	59	119	139	20	-	-	-	-	-	48
S3R	110	170	42	49	-	40	150	20	60	15	70	10	-	42